переведено на русский язык с ОРИГИНАЛА

Инструкция по использованию вапорайзер

SMono 5 Vaporizer

SMono 5

Инструкция пользователя

Пожалуйста, внимательно прочтите инструкцию перед использованием. Эта инструкция является важной составляющей и должна быть передана пользователю. Для получения свежей информации, пожалуйста, свяжитесь с Вашим продавцом вапорайзеров SMono.

Правила безопасности

Устройство предназначено для ароматерапии и должно быть использовано с сухими субстанциями, эфирными маслами или концентратами. Устройство не предназначено для употребления нелегальных веществ. Устройство предназначено только для совершеннолетних лиц, достигших 18-ти летнего возраста. Храните в недоступном для детей месте. запрещено любое другое использование устройства.

Техническая поддержка и ремонт устройства должны осуществляться только квалифицированными специалистами. Во избежание поражения током не вскрывайте устройство самостоятельно.

ООО Reinhart и компания не несет никакой ответственности за любой ущерб возникший вследствие неправильного, незаконного или неподобающего обращения с устройством.

Никогда не пользуйтесь электронными устройствами рядом с водой. Храните устройство вдали от жидкостей и влаги во избежание поражения током.

Всегда проверяйте чтобы зарядный шнур был ровный и неповрежденный. Используйте только те аксессуары, которые были разработаны производителем для определенных целей. Вы можете заказать их в интернете на сайте smono.shop

Всегда проверяйте зарядное устройство, чтобы оно былоработоспособное и не грязное. Всегда давайте полностью остыть устройству перед тем как убрать его в коробку.

Не блокируйте, не закрывайте и не затыкайте вентиляционные отверстия устройства во время его работы или, когда оно остывает.

Никогда не роняйте стеклянные части и не прилагайте большую силу при обращении с ними. Не охлаждайте горячее стекло холодной водой воизбежание появления трещин. Если вы принести устройство с улицы, дайте емунагреться до комнатной температуры перед подключением его к зарядномуустройству. Не прилагайте усилия обращаясь со стеклянными частями устройства. Если стеклянные части трудно вставить или извлечь, делайте это слегка расшатывая эти части. После чего хорошо почистьте эти части.

- Не позволяйте вапорайзеру падать – это приведет к его повреждению.
- Помещайте устройство только на сухие ровные поверхности.
- Никогда не оставляйте устройство без присмотра, когда оно работает или охлаждается.
- Это устройство не является медицинским устройством. Используйте только по назначению.
- Не пользуйтесь повреждённым устройством.

Элементы упаковки, такие как пластиковые пакеты, картонные коробки и т.п. должны храниться в недоступном для детей месте, поскольку они представляют потенциальную опасность.

Информация, содержащаяся в этом буклете нужно воспринимать как инструкции, советы и информацию. Ничто в этом буклете не является медицинской информацией или медицинскими советами. Устройство не предназначено для диагностики или лечения болезней, болезненных состояний или разрешения проблем со здоровьем.

SMono

Готов к приключениям!

Ваш вапорайзер SMono не является медицинским устройством и не должен быть использован в медицинских целях.

Вапорайзер SMono 5 предназначен для извлечения эфирных масел из растений и их частей, описанных в разделе Обзор Растений. При испарении посредством горячего воздуха запахи и эфирные масла выделяются из растений и их можно вдыхать.

Очень важно использовать вапорайзер SMono только с рекомендуемыми субстанциями. Использование других субстанций несет риск вреда вашему здоровью.

Распаковка

Пожалуйста, при распаковке, осмотрите вапорайзер SMono и его аксессуары на предмет повреждения во время транспортировки. Если вапорайзер был поврежден во время транспортировки компанией доставки, пожалуйста свяжитесь с продавцом или техподдержкой.

Все элементы упаковки, такие как пластиковые пакеты, картонные коробки и т.п. должны храниться в недоступном для детей месте, поскольку они представляют потенциальную опасность. Мы рекомендуем вам сохранять оригинальную упаковку для дальнейшего использования.

Факторы влияния

Количество испаряемых эфирных масел и, соответственно, насыщенность испарений зависит от четырех основных факторов:

- Количество эфирных масел в растении может сильно варьировать в зависимости от происхождения растения и времени его сбора.

- Вы можете влиять на интенсивность испарения посредством количества субстанции в нагревательной камере.

- Чем мельче перемолота субстанция, тем больше ее поверхность. Однако, размер фракции не должен быть меньше одного миллиметра во избежание загрязнения фильтра.

- Самый легкий способ повлиять на количество испарений – настроить температуру. Чем больше температура, тем больше эфирных масел и ароматов испаряются за раз. Однако, если температура будет очень высокой, вкус может отдавать пригорелым. Рекомендуется повышать температуру постепенно, то тех пор пока вы не приблизитесь к температуре горения. Процесс испарения следует повторить несколько раз пока все эфирные масла не будут испарены.

Нагревательная камера
Кнопка питания
Установка температуры
109
109
239
Отсек для аккумулятора
Порт USB

Комплект поставки

- Вапорайзер SMono 5 версия 2020
- Чистящие салфетки SMono BIO
- Инструкция Нем, Англ, Фр, Ит, Исп
- Мундштук из химико-лабораторного стекла
- Насадка мундштука
- Отвертка
- Чехол SMono
- Приспособление для чистки трубок
- Кабель USB-C
- Щетка

Подготовка к работе

Никогда не оставляйте работающий вапорайзер SMono 5 без присмотра. Если вам необходимо быстро выключить вапорайзер во время работы и оставить его на время – используйте только жаропрочные, стабильные и крепкие поверхности. Никогда не помещайте вапорайзер SMono 5 на мягкие и легковоспламеняющиеся поверхности.

Зарядка аккумулятора

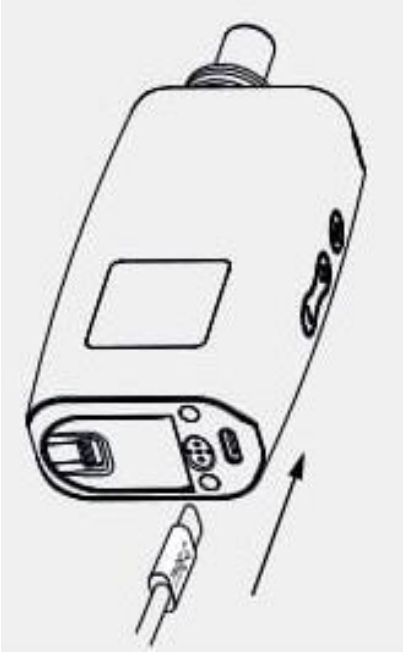

Время зарядки аккумулятора перед первым использованием составляет около 2 часов. Пожалуйста, полностью зарядите аккумулятор устройства перед первым запуском.

Для того чтобы сделать это, подсоедините кабель USB-C к зарядному порту устройства, а второй его конец к подходящему USB-порту. Не оставляйте устройство без присмотра во время зарядки. Пожалуйста, не пользуйтесь устройством во время зарядки.

Включение

Пожалуйста, нажмите кнопку питания пять раз в течение 2 секунд. Экран приветствия укажет на то, что вапорайзер SMono 5 включен. Вапорайзер SMono 5 всегда нагревается до последней установленной температуры.

Чтобы включить быстро нажми кнопку питания пять раз…

Установка температуры вапорайзера

Когда вы включите вапорайзер SMono 5 мы сможете изменять температуру нажимая кнопки «+» или «–», расположенные сбоку устройства. Шаг изменения температуры вапорайзера SMono 5 – 1 градус. Диапазон температуры: 160 – 240 градусов Цельсия.

Если интенсивность испарений очень высока, концентрация эфирных масел может раздражать респираторные пути. В этом случае вам необходимо понизить температуру и таким образом снизить интенсивность испарений.

Пожалуйста, нагрейте вапорайзер SMono 5 пару раз с пустой камерой перед использованием.

Для дополнительной информации о температурных настройках смотрите раздел Обзор Растений.

Единица температуры по умолчанию – градусы Цельсия. Для переключения отображения температуры в градусы Фаренгейта, одновременно нажмите кнопки «+» и «–» и удерживайте их в течение 2 секунд.

Наполнение камеры сухой субстанцией

Пожалуйста, наполняйте камеру вапорайзера SMono 5 когда он выключен и полностью остыл. Снимите магнитный мундштук. Нагревательная камера должна быть по возможности полностью наполнена. Если камера будет наполнена наполовину, субстанция может сбиться в одной стороне и горячий воздух будет проходить мимо нее, не испаряя эффективно эфирные масла и ароматы. Пожалуйста, не утрамбовывайте субстанцию в камере, чтобы не препятствовать прохождению горячего воздуха. Уберите субстанцию с бортика камеры, чтобы мундштук закрылся плотно.

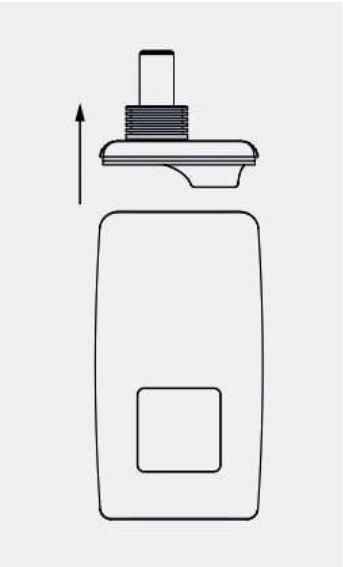

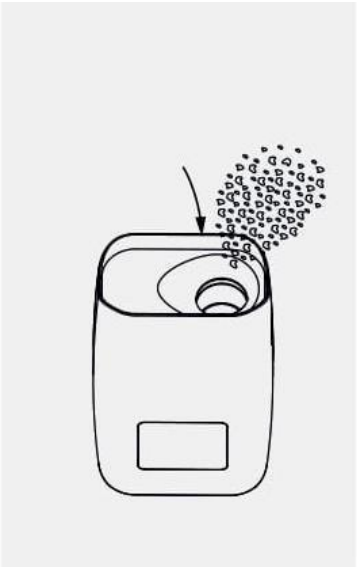

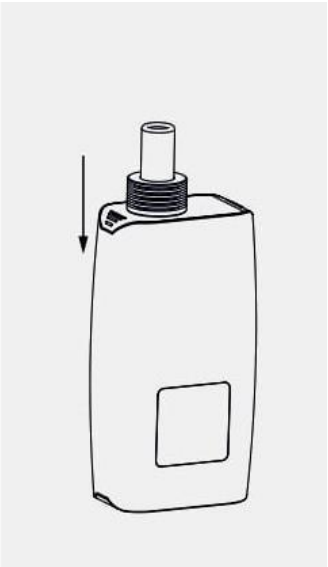

Выключение

Пожалуйста, нажмите кнопку питания пять раз в течение 2 секунд. Экран прощания покажет, что вапорайзер SMono 5 выключился. Дайте вапорайзеру SMono 5 полностью остыть перед тем как убрать его для хранения.

Обзор Растений

Если у вас есть проблемы со здоровьем, проконсультируйтесь у врача или фармацевта перед тем как пользоваться вапорайзером SMono 5.

Этот обзор показывает какие растения подходят для испарения при помощи вапорайзера SMono 5. Весьма возможно, что определенное растение

может вызвать аллергическую реакцию у пользователя. В таком случае мы настойчиво рекомендуем больше не использовать это растение. Пожалуйста, используйте только те растения, которые описаны в этом обзоре и которые были протестированы в соответствие с предписаниями Европейской фармакопеи (или соответствующей организации) на предмет аутентичности, чистоты и содержания патогенов. Такие растения можно приобрести в аптеке.

Хмель 154 градуса Цельсия

Хмель (Hunulus lupulus) лоза, достигающая в высоту от трех до 6 метров. Для испарения используются шишки.

Ромашка 190 градусов Цельсия

Настоящая ромашка (Matricaria chamomilla) растение, состоящее из соцветий, достигающее в высоту от 20 до 40 см. для испарения используются цветки.

Лаванда 130 градусов Цельсия

Лаванда (Lavandula angustifolia) относится к семейству губоцветных (lamiaceae) и достигает в высоту 1 метра. Для испарения используются цветки.

Лимонная мята 142 градуса Цельсия

Лимонная мята (Melissa officinalis) растение семейства губоцветных. Для испарения используют листья.

Чабрец обыкновенный 190 градусов Цельсия

Чабрец обыкновенный (Thymus vulgaris) небольшой кустарник, достигающий в высоту около 40 сантиметров и источающий запах. Относится к семейству губоцветных. Для испарения используется все.

Эвкалипт 130 градусов Цельсия

Эвкалипт (Eucalyptus globulus) растение семейства миртовых. Для испарения используются листья.

Чистка силой BIO

Когда испарения остывают, в камере и мундштуке неотвратимо собирается мусор. Эти частички необходимо регулярно тщательно вычищать для обеспечения нормальной работы устройства и хорошеговкуса.

Пожалуйста, занимайтесь чисткой вапорайзера SMono 5 только тогда, когда он полностью остыл. Рекомендуется чистить устройство после каждого использования.

Для быстрой очистки, пожалуйста, снимите мундштук и вытряхните использованную субстанцию. Очистьте камеру от загрязнения посредством щеточки.

Для того чтобы тщательно вычистить вапорайзер SMono 5, пожалуйста, используйте приспособление для чистки трубок или же ватные палочки и бумажные полотенца.

Для того чтобы не повредить вапорайзер, мы рекомендуем использовать средства очистки вапорайзеров не содержащие спирт, такие как LaPiLu™ или очиститель SMono.

Пожалуйста, всегда следите за тем, чтобы электронные компоненты оставались сухими. Перед сборкой нагревательной камеры и мундштука, убедитесь в том, что они полностью высохли.

Полная очистка мундштука. Мундштук сделан по модульному принципу, так что можно очистить все его части. Его можно разобрать на составные части и почистить. Стеклянную часть мундштука можно открутить. Остальные компоненты разбираются по штепсельной системе.

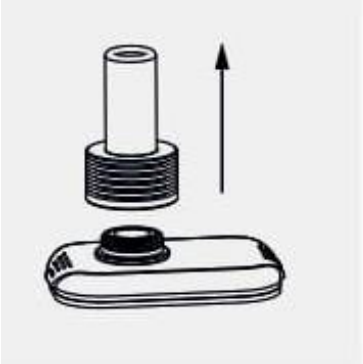

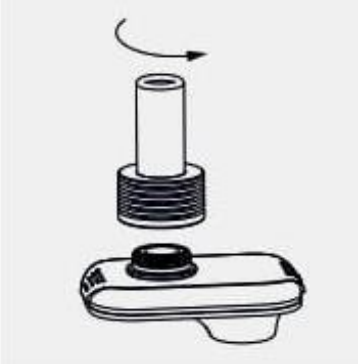

Гарантия SMono

Вапорайзер SMono 5 был разработан в Германии и собран из материалов высочайшего качества и индивидуальных частей. Конечно же мы в курсе того, что вапорайзер SMono 5 подвергается многочисленным нагрузкам за его долгую жизнь и используется повседневно. Поэтому мы предлагаем 2 годичную гарантию. В случае брака устройства свяжитесь с вашим поставщиком, и вы получите либо новое устройство или возмещение средств. Мы предоставим еще один год гарантии если вы зарегистрируете ваш вапорайзер SMono 5 на сайте www.smono.shop в течение 90 дней после покупки. Продленная гарантия вступит в силу, как только вы получите свой вапорайзер SMono 5.

Соответствие Европейским директивам

Ограничение использования опасных веществ

Ваша безопасность для нас на первом месте. Поэтому вапорайзеры SMono 5 выпускаются и распространяются в соответствие с директивами Европейского Союза 2014/53/EU и 2011/65/ EU. И конечно же с использованием безвредных материалов.

Кроме всего прочего электромагнитная совместимость устройств сертифицирована в соответствие директиве 2004/108/EG, означающей, что электронное устройство не влияет на окружающую среду электромагнитными волнами.

Сертификат RoHS служит для предотвращения использования определенных опасных веществ при создании электрических и электронных устройств.