Инструкция по использованию вапорайзера Vaporite POCKET

Инструкция по использованию вапорайзера Pocket:

1.)

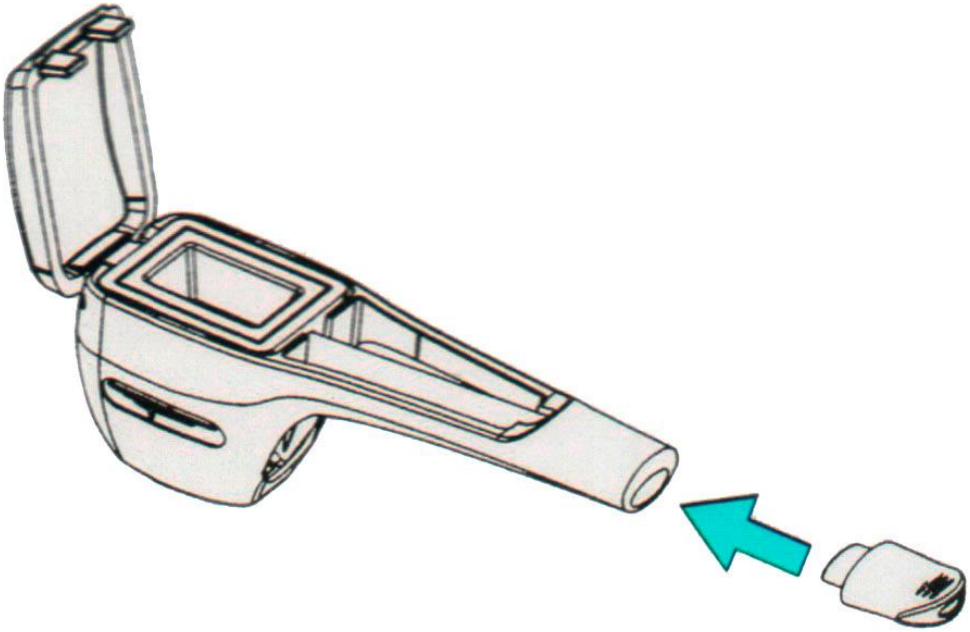

Вставьте мундштук в вапорайзер Pocket.

2.)

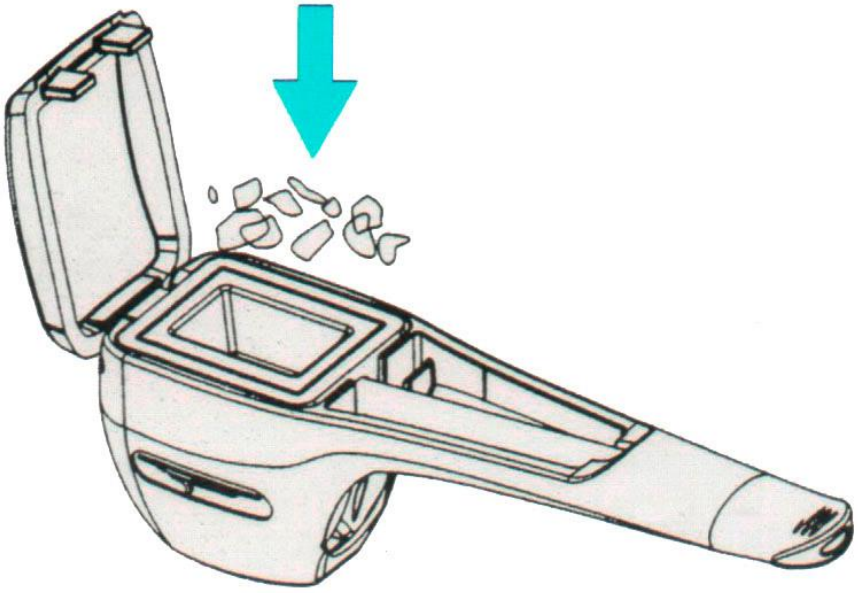

Тщательно измельчите сухую субстанцию и насыпьте поверх фильтра. Во избежание поломки фильтра, не набивайте вапорайзер субстанцией слишком плотно.

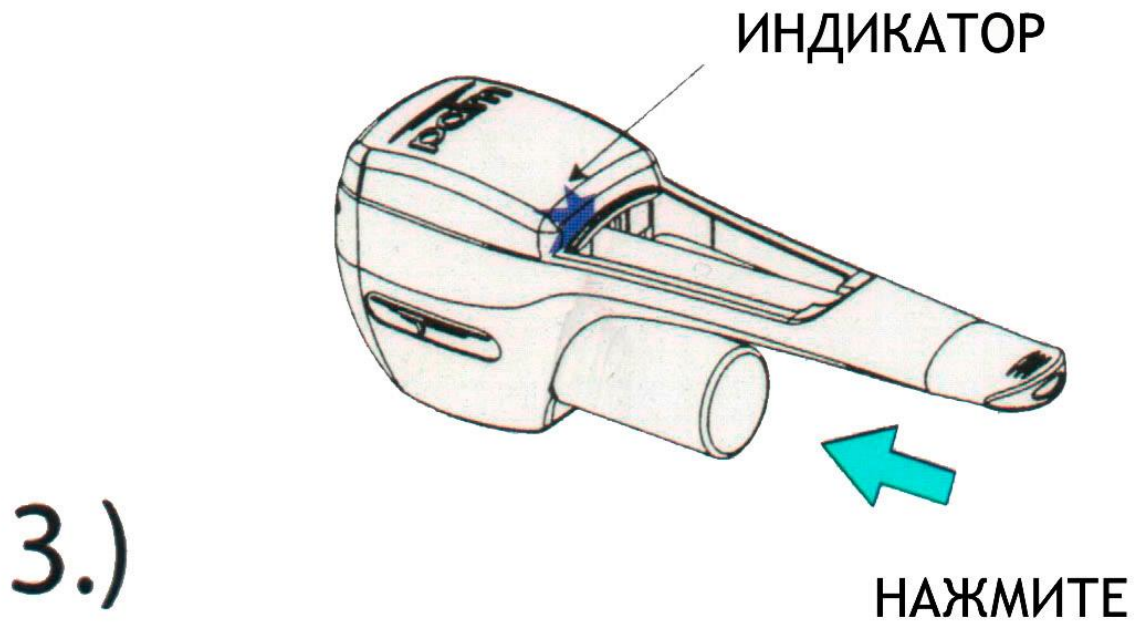

Закройте крышку, вставьте в вапорайзер заряженную никелево-магниевую батарею и легко нажмите на нее, чтобы начался процесс нагрева.

- Мерцающий индикатор покажет то, что электропитание поступает. Как только образуется пар, начинайте затягиваться. Медленная затяжка сделает пар горячим, быстрая затяжка – прохладным.
- Прекратите нажимать на батарею во время затяжки, для того чтобы завершить процесс испарения. При этом устройство остынет, и в нем не останутся испарения.
- Субстанция, из которой полностью испарились летучие вещества, будет коричневатого цвета. При необходимости вы можете перемещать субстанцию.

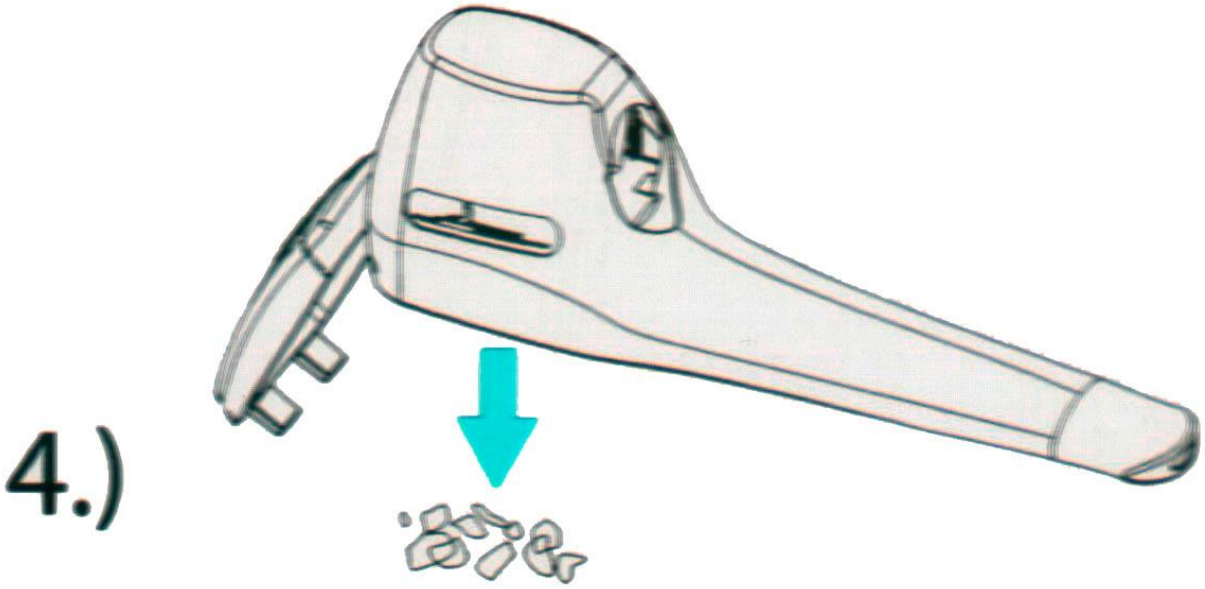

После использования вапорайзера извлеките из него батарею, вытряхните из него использованную субстанцию, почистите фильтр щеточкой и очистите стеклянную трубку.

Советы по чистке:

Перед тем как дотронуться, чистить щеточкой или чистить спиртом, дайте вапорайзеру остыть. Используйте щеточку для того чтобы очистить фильтр. Не используйте острые и режущие предметы – это повредит фильтр. После очистки, включите вапорайзер без наполнения его субстанцией для испарения остатков. Спиртом можно чистить керамическую нагревательную камеру и стеклянный воздуховод. Не используйте спирт для очистки пластиковых деталей – это приведет к его порче.

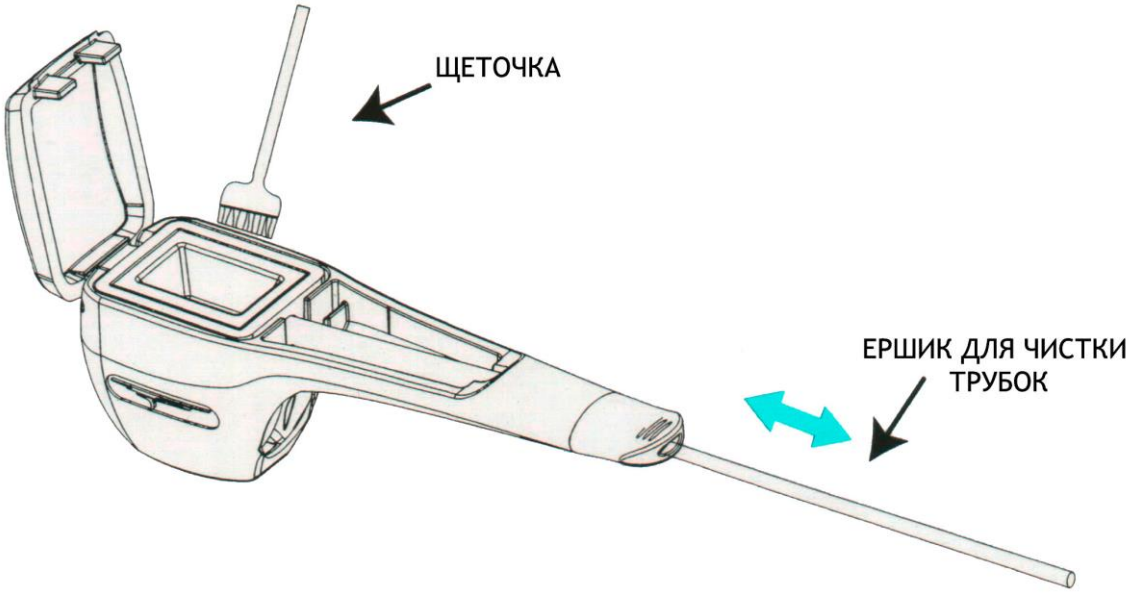

Замена фильтра:

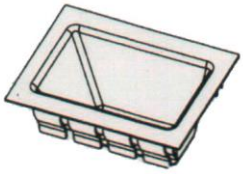

СМЕННЫЙ ФИЛЬТР

ПИНЦЕТ

Фильтр не предназначен для повторного использования. При его извлечении он приходит в негодность. Сменные фильтры можно приобрести отдельно. Для смены фильтра используйте пинцет (в комплект не входит).

Шаг 1. Извлеките батарею из вапорайзера Pocket.

Шаг 2. Расшатайте фильтр пинцетом, для того чтобы извлечь его.

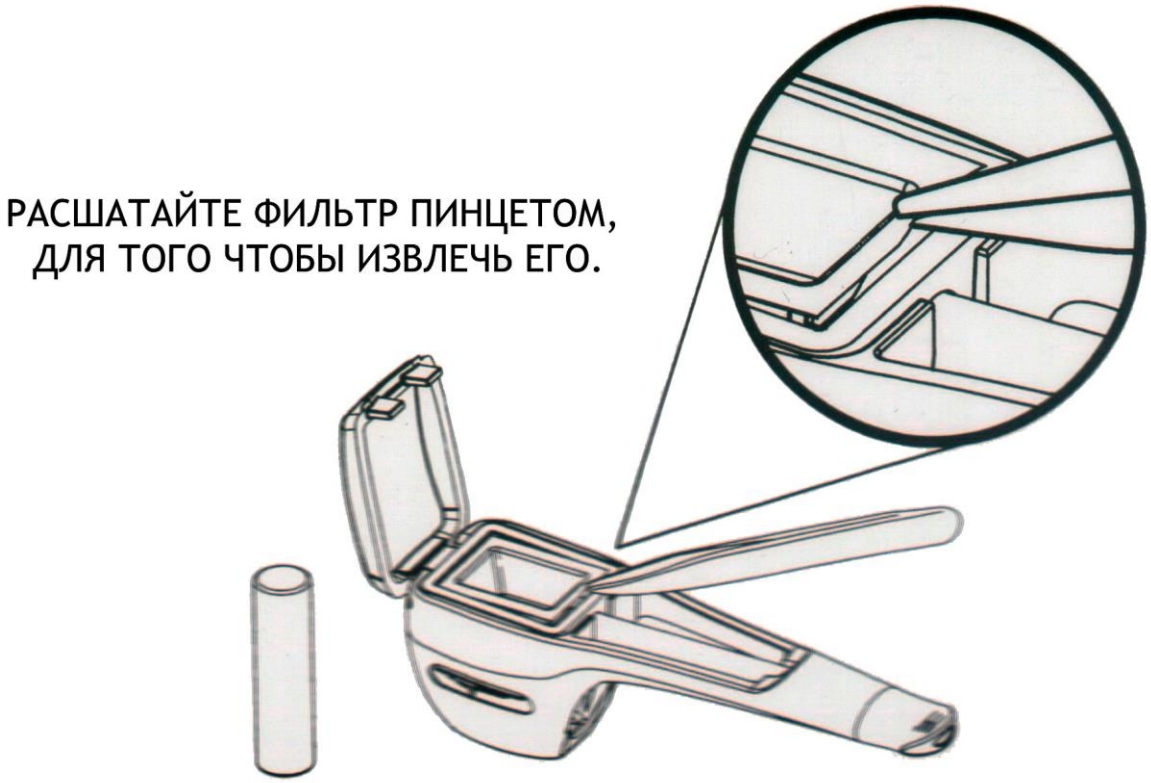

Шаг 3. Вставьте новый фильтр, слегка надавив на него, и убедитесь в том, что он плотно сидит в нагревательной камере.

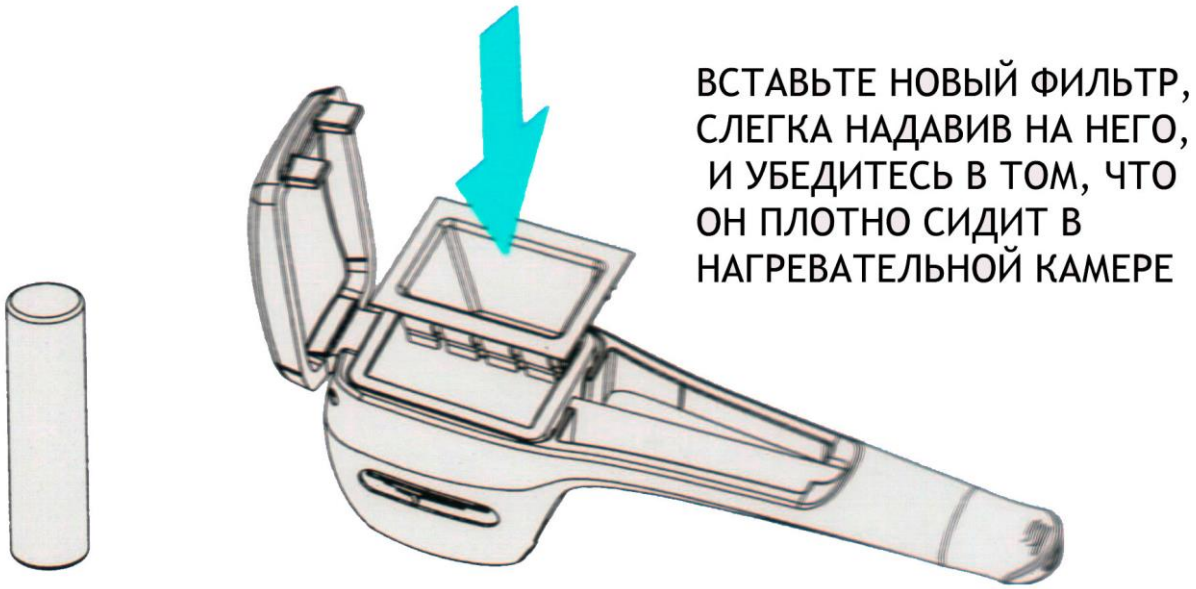

Зарядное устройство Pocket для зарядки никелево-магниевых аккумуляторов АА и ААА

Инструкция по использованию

1. Вставьте один или два 1,2 вольтовых никелево-магниевых аккумулятора АА или ААА в отделение для аккумуляторов.
2. Убедитесь в том, что соблюдена полярность в соответствии с нанесенными метками + и – в отделении для аккумуляторов.
3. Подключите зарядное устройство к подходящей розетке. Светодиодный индикатор загорится красным светом, показывая то, что зарядка началась.
4. Как только аккумуляторы будут полностью заряжены, цвет светодиодного индикатора сменится с красного на зеленый.

Лучше всего работает при температуре от 0 до 40 градусов Цельсия

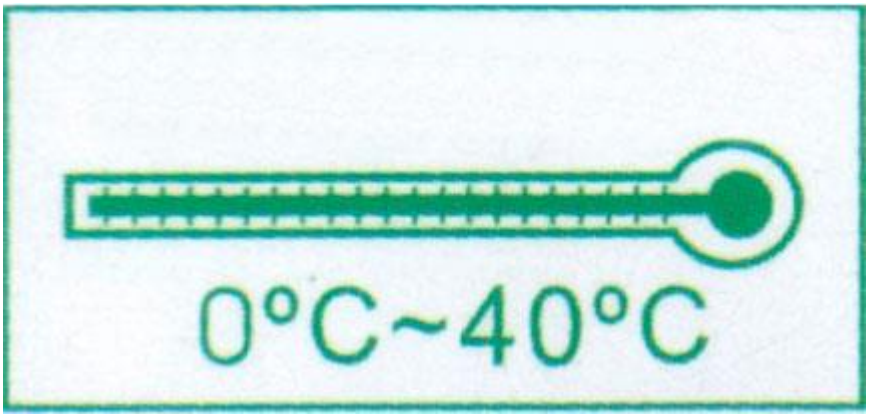

Внимание

- Не разбирайте зарядное устройство.
- Не заряжайте в устройстве аккумуляторы другого типа. Это приведет к их взрыву и поломке зарядного устройства.
- Зарядное устройство предназначено для использования только в домашних условиях. Храните его вдали от источников тепла.
- Не допускается хранение зарядного устройства в условиях сырости и попадания жидкости внутрь зарядного устройство. Это приведет к поломке зарядного устройства и несчастным случаям.
- Храните в недоступном для детей месте.
- Зарядное устройство может не зарядить аккумуляторы полностью, если они не использовались долгое время. Несколько циклов разрядки-зарядки аккумулятора могут улучшить его работу.
- Не используйте зарядное устройство как игрушку. Не допускайте попадания металлических предметов в зарядное устройство, поскольку это может привести к его возгоранию и несчастным случаям.

Особенности

- Может быть использован в любой стране при напряжении переменного тока 100 – 240 В.
- Микропроцессорный контроль (обнаружение короткого замыкания и неправильной полярности), который полностью контролирует процесс зарядки.
- Два независимых канала зарядки для индивидуального определения аккумуляторов и их индивидуальной зарядки.
- Режим зарядки постоянным током, после полной зарядки наступает зарядка малым током.
- Защита от неправильной полярности. Если аккумулятор был вставлен неправильно, то зарядка автоматически прекращается, и светодиодный индикатор начинает мигать красным светом.
- Автоматическое отключение зарядного устройства после пяти часов непрерывной работы обеспечивает безопасность его работы.

Технические характеристики

- Входное напряжение: 100 – 240 В, переменный ток, 50/60 Гц
- Выходное напряжение: 1,2 В, постоянный ток, 1000 мА для 2 аккумуляторов АА, 500 мА для двух аккумуляторов ААА
- Тип аккумулятора: 1,2 В никелево-магниевые аккумуляторы формата АА или ААА

Светодиодная индикация

Цвет светодиода	Статус
Красный	Аккумулятор заряжается
Зеленый	Аккумулятор полностью заряжен и находится в режиме зарядки малым током
Мигающий красный	Короткое замыкание или неправильная полярность

Таблица времени зарядки

Аккумулятор	Тип	Мощность	Время зарядки 1 – 2 аккумуляторов
Никелево-магниевый	АА 1,2 В	2500 мАч	2,8 часа
	АА 1,2 В	2000 мАч	2,2 часа
	ААА 1,2 В	1000 мАч	2,2 часа
	ААА 1,2 В	800 мАч	1,8 часа

Время зарядки аккумуляторов дано приблизительно. Время зарядки аккумуляторов с другими мощностями можно также приблизительно высчитать, опираясь на данные этой таблицы.

ВАЖНАЯ ИНФОРМАЦИЯ, КАСАЮЩАЯСЯ АККУМУЛЯТОРОВ

НЕПРАВИЛЬНОЕ ИСПОЛЬЗОВАНИЕ АККУМУЛЯТОРОВ МОЖЕТ ПРИВЕСТИ К ИХ ПЕРЕГРЕВУ И НЕСЧАСТНОМУ СЛУЧАЮ

Не давайте аккумуляторам перегреваться. Аккумуляторы могут перегреваться при их длительном использовании, а также при контакте с металлическими предметами или другими аккумуляторами. Даже если аккумулятор перегрелся один раз, это может критически сократить срок его службы и может привести к ожогам и травмам. Всегда храните аккумуляторы с закрытыми пластиковыми крышечками плюсовыми контактами. Если аккумулятор нагрелся так, что к нему невозможно притронутся, дайте ему полностью остыть перед дальнейшим использованием. Вапорайзер Pocket работает только с теми аккумуляторами, которые поставляются в комплекте. **Не используйте аккумуляторы вапорайзера Pocket с другими устройствами.**